TO NAJLEPSZE NA DREWNO

ATMOS

Kotły zgazujące na drewno

90 Years
Tradition since 1935

Škoda SUPERB z generatorem DOKOGEN r. 1943

ARO 240 z generatorem DOKOGEN r. 1985

Pierwsza wystawa po wojnie – wystawa sprężarek ATMOS 1945 r.

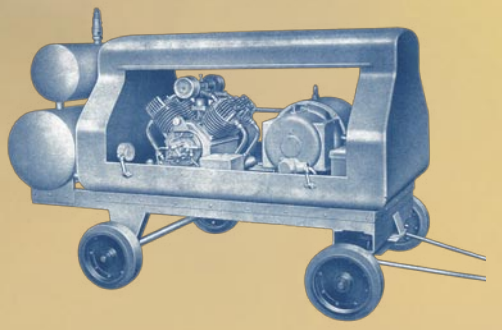

Przewoźny zestaw kompresorowy ATMOS typ V-4-RZE r. 1950

Muzeum / Kotły – Sprężarki – Silniki

TRADYCJA I SUKCES 1935 – 2025

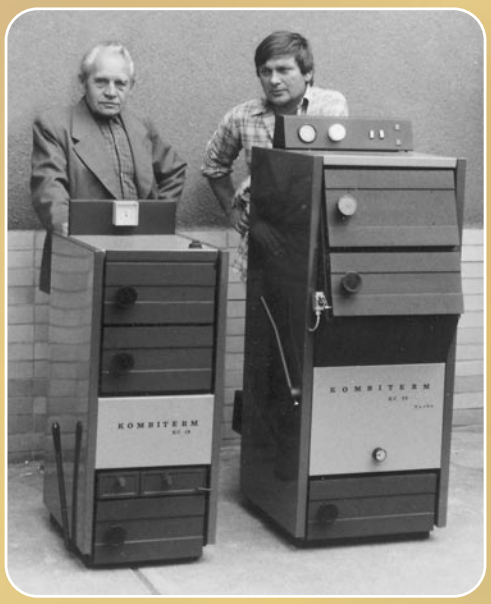

1986

1968

1973

1985

Trzy pokolenia rodziny Cankař

***ATMOS** jest czeską firmą rodzinną. Firmę ATMOS założył **Jaroslav Cankař senior** w roku **1935**, który pochodził z rodziny kowalskiej.*

*Rozwinął i wyprodukował pierwsze **generatory na gaz drzewny** (zgazujące jednostki napędowe) do samochodów i statków pod nazwą **DOKOGEN, działające na tej samej zasadzie jak w przypadku nowoczesnych kotłów na drewno ATMOS**. Był on doskonałym inżynierem i wynalazcą.*

*W roku **1942** przedsiębiorstwo zapoczątkowało prace projektowe a od roku **1944** również uruchomiło **produkcję sprężarek ATMOS**, które eksportowało na cały świat aż do chwili upaństwowienia w roku 1951. Nawet po upaństwowieniu udało się utrzymać prace nad rozwojem agregatów zgazujących i sprężarek.*

*W **1958 roku rozpoczęto rozwój i produkcję kotłów** wodnych na węgiel i olej opałowy.*

*Od roku **1970** rozwój był ukierunkowany na generatory zgazujące do napędu samochodów, prądnic i nowoczesnych zgazujących kotłów na drewno i węgiel.*

*W roku **1980** na wystawie Pragotherm przedstawione zostały pierwsze zgazujące kotły na drewno, zrębki i odpady drzewne.*

*Od roku **1983** rozwinięto nowe generatory na gaz drzewny do napędu samochodów osobowych (ARO itd.) oraz agregatów prądotwórczych.*

*W roku **1990 Jaroslav Cankař junior odzyskał prawa do firmy ATMOS** i **wspólnie z ojcem** zintensyfikował rozwój i produkcję kotłów. Było to możliwe dzięki zmianie systemu politycznego w Republice Czeskiej. Intensywny rozwój nowych produktów, poszerzenie produkcji, rozbudowa fabryki i wykorzystanie nowoczesnych technologii sprawiło, że firma ATMOS jest obecnie jednym z największych europejskich producentów kotłów zgazujących paliwa. Do dnia dzisiejszego wytworzyła 145 typów kotłów grzewczych. Jednym z pierwszych kotłów produkowanych wielkoseryjnie był w 1960 roku kocioł na węgiel **EKONOMIK**.*

*Obecnie dla zapewnienia rynkowi europejskiemu najwyższej jakości kotłów, które oszczędzają energię i są przyjazne dla środowiska naturalnego pracuje już trzecie pokolenie z rodziny właściciela p. **Jarosława Cankařa**.*

- *Nasze produkty eksportujemy do 42 państw.*
- *Obecnie produkujemy 134 modele kotłów.*
- *Wyprodukowaliśmy już **462 000** kotłów.*
- *Powierzchnia zakładu pracy zajmuje 75 000 m² z czego 36 400 m² to hale produkcyjne.*

WYTWARZA ■ NIEZAWODNE I

ZALETY KOTŁÓW ATMOS

- *Nowoczesna konstrukcja*
- *Duży otwór komory załadowczej*
- *Ceramiczna komora zgazująca – GS*
- *Wysoka sprawność do 92 %*
- *Ekologiczne parametry*
- *Sterowany wentylator wyciągowy*
- *Prosta obsługa i czyszczenie*
- *Duży zasobnik paliwa*
- *Spirala chłodząca zapobiegająca przegrzaniu umożliwiająca zastosowanie kotłów w układach zamkniętych C.O.*
- *Kocioł z mocą obniżoną pracuje również bez wentylatora*
- *Kształtki ceramiczne z mikroumocnieniami (żarobeton)*
- *Palenisko wykonane jest z blachy stalowej o grubości 6 mm*
- *Mechanika obrotowa rusztu – w kotłach **KOMBI** umożliwia spalanie różnych rodzajów paliw*
- *Czyste spalanie już od rozpalenia*

Atmos, to bezpieczeństwo dnia dzisiejszego i jutra...

Centrum szkoleniowe – ATMOS 2

WYSOKIEJ JAKOŚCI PRODUKTY

AKTUALNA OFERTA KOTŁÓW

- *zgazujące **kotły na drewno** od 15 do 150 kW*
- *zgazujące **kotły na węgiel** od 16 do 50 kW*
- *zgazujące **kotły na brykiet węgla brunatnego** od 15 do 45 kW*
- ***kotły na pelet** od 5 do 80 kW*
- *zgazujące **kotły kombi** od 5 do 40 kW – **drewno – pelet***
- ***palniki peletowe** A 25, A 45, A 85 od 5 do 80 kW*

Zakład produkcyjny ATMOS 2

ATMOS DREVOPLYN

DC xx S/SX

Zakres mocy 20 – 49 kW

ATMOS DREVOPLYN

DC 18 S – DC 70 S

- **Kotły zgazujące drewno – typ Drevoplyn** charakteryzują się cylindryczną komorą zasypową z tylnym doprowadzeniem wstępnie podgrzanego powietrza pierwotnego i wtórnego, dyszą zgazującą, dolną komorą spalania z kształtką ceramiczną oraz **wentylatorem ssącym**.
- Tylny czopuch jest wyposażony w regulator powietrza i wtórnego oraz regulator mocy Honeywell. Dzięki temu kocioł może pracować na zmniejszonej mocy **po wyłączeniu wentylatora**.
- **Palenisko kotła i komora spalania wykonane są z wysokiej jakości blachy o grubości 6 mm**.
- Kocioł charakteryzuje się prostą obsługą, łatwym czyszczeniem i **załadunkiem od frontu**.

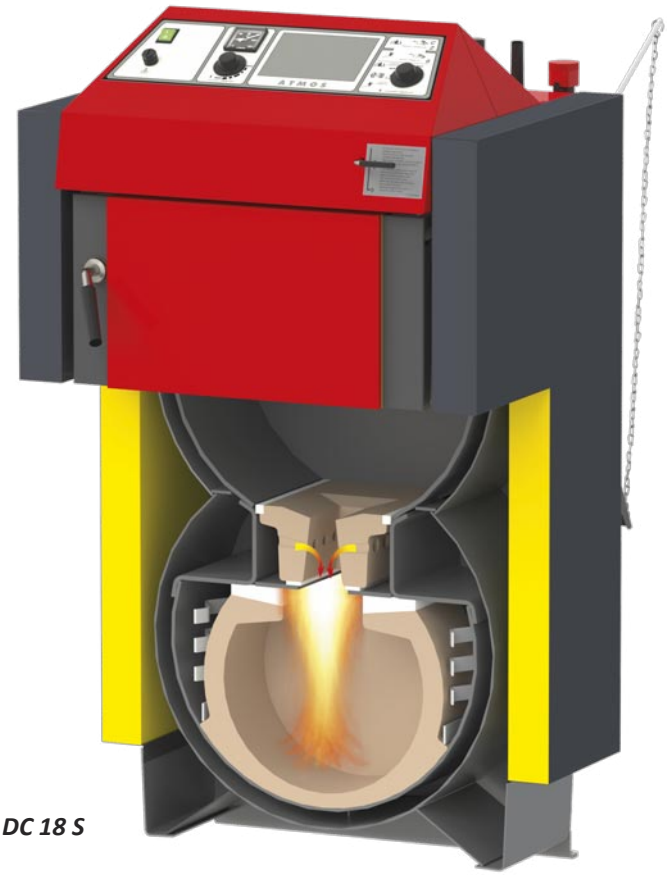

ATMOS Drevoplyn DC 18 S

- **Zgazowanie drewna** to cykl przemian z udziałem tlenu, dwutlenku węgla oraz pary wodnej, prowadzący do wytworzenia gazu syntezowego (drzewnego) składającego się głównie z tlenku węgla oraz wodoru i metanu. Następnie gaz drzewny spalany jest w ceramicznej komorze spalania, co gwarantuje optymalne wypalanie wszystkich substancji. Dostarczanie powietrza do spalania sterowane **jest przez wentylator**. Umożliwia to **szybkie rozpalenie w kotle** i **wysoką jakość spalania już od samego początku tego procesu**. Temperatura płomienia dochodzi do 1000 – 1200 °C.

Palenisko kotła – zasyp wykonany z wysokiej jakości blachy **o grubości 6 mm**.

- Odwrotne spalanie oraz ceramiczna komora spalania, umożliwiają praktycznie doskonałe spalanie z ograniczeniem do minimum szkodliwych wyziewów.
- Kotły spełniają limity dla ekologicznie przyjaznych wyrobów. Większość naszych kotłów zalicza się według normy PN EN 303-5 do 5 – 4 klasy, a tym samym spełniają najwyższe wymogi EU i **Ekodesign EU 2015/1189**.

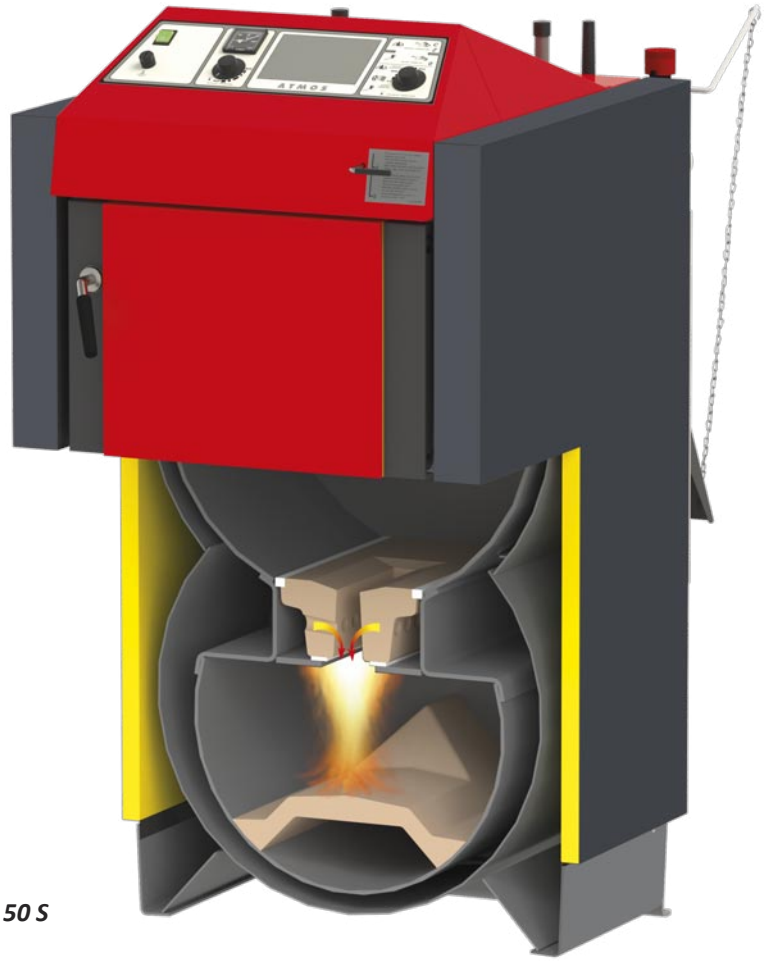

ATMOS Drevoplyn DC 22 S - DC 50 S

DREVOPLYN – S

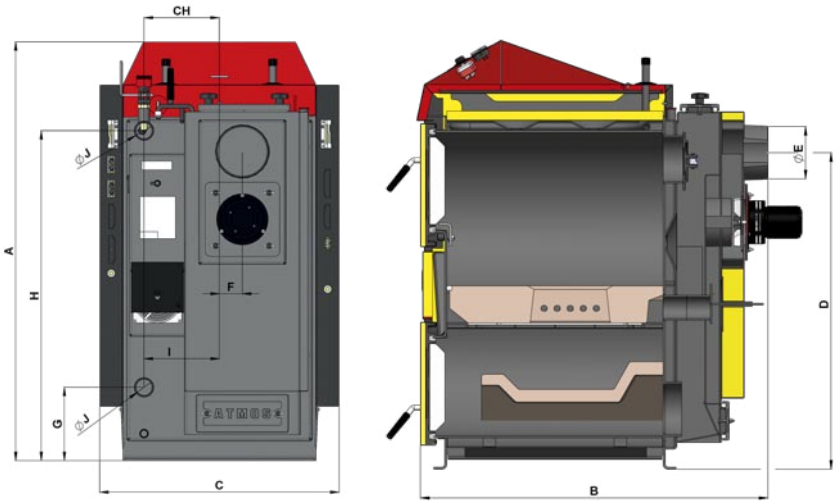

DC 18 S – DC 50 S

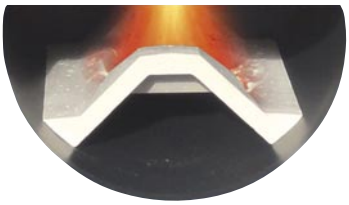

WYMIARY	DC 18 S	DC 22 S	DC 25 S	DC 30 SX	DC 32 S	DC 40 SX	DC 50 S
A	1185	1185	1185	1185	1260	1260	1260
B	758	959	959	959	959	959	1160
C	675*	675*	675*	675*	678	678	678
D	874	874	874	874	950	950	950
E	150 (152)	150 (152)	150 (152)	150 (152)	150 (152)	150 (152)	150 (152)
F	65	65	65	65	69	69	69
G	208	208	208	208	185	185	185
H	933	933	933	933	1008	1008	1106
CH	212	212	212	212	256	256	256
I	212	212	212	212	256	256	256
J	6/4”	6/4”	6/4”	6/4”	6/4”	6/4”	2”

**szerokość kotła po demontażu bocznych elementów 555 mm*

TYP ATMOS DREVOPLYN		DC 18 S	DC 22 S	DC 25 S	DC 30 SX	DC 32 S	DC 40 SX	DC 50 S
ZAKRES MOCY	kW	**20**	**22**	**27**	**30**	**35**	**40**	**49**
WYMAGANY CIĄG KOMINA	Pa	20	23	23	24	24	25	25
WAGA KOTŁA	kg	285	324	326	332	366	368	433
OBJĘTOŚĆ WODY W KOTLE	l	45	58	58	58	80	80	89
POJEMNOŚĆ ZASOBNIKA NA PALIWO	dm^3	60	95	95	95	135	135	180
MAKSYMALNA DŁUGOŚĆ POLAN DREWNA	mm	330	530	530	530	530	530	730
ZALECANE PALIWO		**SUCHE DREWNO** O WILGOTNOŚCI 12 – 20 % (WARTOŚCI OPAŁOWEJ 15 – 18 MJ/kg) ∅ 80 – 150 mm						
MINIMALNA TEMPERATURA WODY POWRACAJĄCEJ		65 °C						
KLASA KOTŁA WG NORMY PN EN 303-5		5	5	5	5	5	5	4
CERTYFIKAT ECODESIGN EU 2015/1189		●	●	●	●	●	●	●
SPRAWNOŚĆ ENERGETYCZNA		A+	A+	A+	A+	A+	A+	A+

ATMOS GENERATOR

DC xx GS/GSX

Zakres mocy 15 – 70 kW

CERAMICZNA KOMORA SPALANIA

ATMOS GENERATOR

DC 15 GS – DC 70 GSX

Zostały one skonstruowane na podstawie wie-loletnich doświadczeń i rozwoju produkcji **generatorów zgazujących** (zgazujące jednostki napędowe pod marką **DOKOGEN**).

- Kotły wyróżniają się specjalnym paleniskiem do zgazowania drewna - **komorą ceramiczną**.
- **Palenisko** jest z obu stron **wyłożone ceramicznymi kształtkami**, posiadającymi w dolnej części otwory doprowadzające wstępnie **podgrzane powietrze pierwotne = znakomite zgazowanie drewna**.
- **Dysza ceramiczna** umieszczona w dnie komory zgazującej posiada szereg otworów doprowadzających powietrze wtórne o wysokiej temperaturze uzyskanej z wymiennika spalinowego.
- Kocioł charakteryzuje się prostą obsługą i łatwym czyszczeniem.

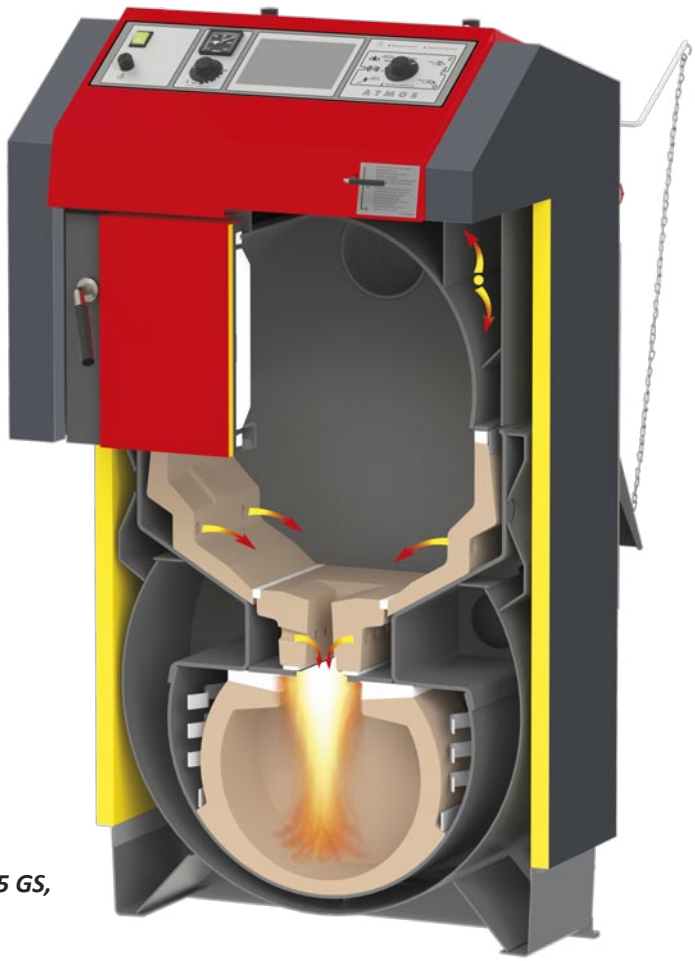

ATMOS Generator
DC 15 GS, DC 20 GS, DC 25 GS,
DC 32 GS, DC 40 GS

- **Wentylator ssący** ułatwia **szybkie rozpalanie** i ogranicza do minimum zadymienie kotłowni.
- **Dolną przestrzeń spalania** tworzy **kulista komora ceramiczna**, gdzie w temperaturze 1100 – 1300 °C przebiega czyste i ekologiczne spalanie.
- Tylny kanał spalinowy jest wyposażony w regulację powietrza pierwotnego i wtórnego, **wentylator ssący** i regulator ciągu Honeywell. Rozwiązanie to umożliwia **pracę kotła** ze zniżoną mocą **bez wentylatora.**
- Palenisko kotła i komora spalania wykonane są z **wysokiej jakości blachy o grubości 6 mm**.
- Kotły DC 50 GSX i DC 70 GSX nie posiadają bocznych kształtek ceramicznych w komorze załadowczej.
- Kotły spełniają limity dla ekologicznie przyjaznych wyrobów. Większość naszych kotłów zalicza się według normy PN EN 303-5 do 5 klasy, a tym samym spełniają najwyższe wymogi EU i **Ekodesign EU 2015/1189**.

ATMOS Generator
DC 50 GSX, DC 70 GSX

GENERATOR – GS ■ GSX

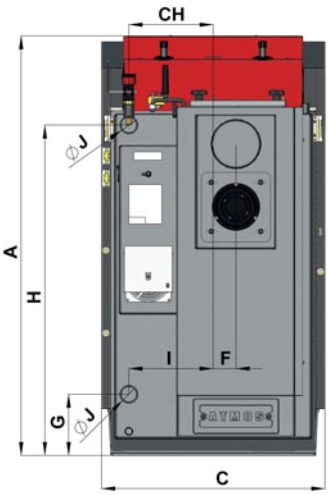

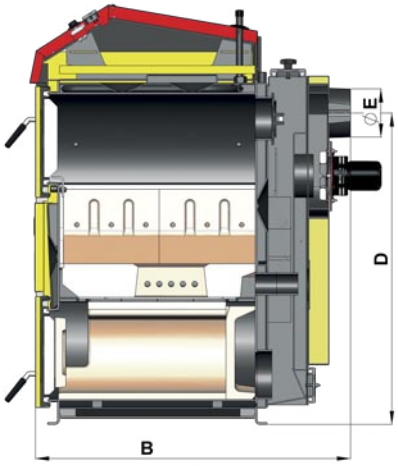

DC 15 GS – DC 40 GS

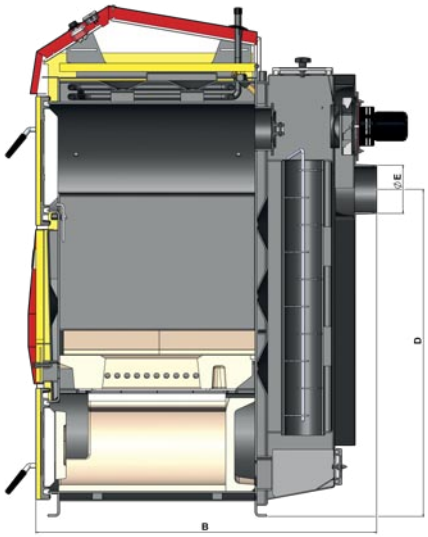

DC 50 GSX, DC 70 GSX

WYMIARY	DC 15 GS	DC 20 GS	DC 25 GS	DC 32 GS	DC 40 GS	DC 50 GSX	DC 70 GSX
A	1280	1280	1280	1280	1434	1563	1686
B	670	758	959	959	959	1042	1268
C	678	678	678	678	678	678	678
D	950	950	950	950	1099	997	1086
E	150 (152)	150 (152)	150 (152)	150 (152)	150 (152)	150 (152)	180
F	69	69	69	69	69	70	58
G	185	185	185	185	185	184	184
H	1008	1008	1008	1008	1152	1287	1407
CH	256	256	256	256	256	256	256
I	256	256	256	256	256	256	256
J	6/4”	6/4”	6/4”	6/4”	2”	2”	2”

TYP ATMOS GENERATOR		DC 15 GS	DC 20 GS	DC 25 GS	DC 32 GS	DC 40 GS	DC 50 GSX	DC 70 GSX
ZAKRES MOCY	kW	**15**	**20**	**25**	**32**	**40**	**49**	**70**
WYMAGANY CIĄG KOMINA	Pa	18	20	23	24	25	25	26
WAGA KOTŁA	kg	302	343	431	436	485	538	690
OBJĘTOŚĆ WODY W KOTLE	l	56	64	80	80	90	120	170
POJEMNOŚĆ ZASOBNIKA NA PALIWO	dm^3	66	80	120	120	160	210	280
MAKSYMALNA DŁUGOŚĆ POLAN DREWNA	mm	250	330	530	530	530	530	730
ZALECANE PALIWO		**SUCHE DREWNO** O WILGOTNOŚCI 12 – 20 % (WARTOŚCI OPAŁOWEJ 15 – 18 MJ/kg) ∅ 80 – 150 mm						
MINIMALNA TEMPERATURA WODY POWRACAJĄCEJ		65 °C						
KLASA KOTŁA WG NORMY PN EN 303-5		5	5	5	5	5	5	5
CERTYFIKAT ECODESIGN EU 2015/1189		●	●	●	●	●	●	●
SPRAWNOŚĆ ENERGETYCZNA		A+	A+	A+	A+	A+	A+	A+

ATMOS GENERATOR ■ DOKOGEN

DC xx GD

Zakres mocy 19 – 49 kW

CERAMICZNA KOMORA SPALANIA

ATMOS GENERATOR – DOKOGEN

DC 18 GD – DC 50 GD

Zostały one skonstruowane na podstawie wieloletnich doświadczeń i rozwoju produkcji **generatorów zgazujących** (zgazujące jednostki napędowe pod marką **DOKOGEN**).

- Kotły **Generator Dokogen** wyróżniają się **specjalnym paleniskiem** do zgazowania drewna – **ceramiczną komorą zgazowującą**.
- **Palenisko** jest z obu stron **wyłożone ceramicznymi kształtkami**, posiadającymi w dolnej części otwory doprowadzające wstępnie **podgrzane powietrze pierwotne = znakomite zgazowanie drewna**.
- **Wentylator ssący** ułatwia szybkie rozpalanie i ogranicza do minimum zadymienie kotłowni.
- **Dysza ceramiczna** umieszczona w dnie komory zgazującej posiada szereg otworów doprowadzających powietrze wtórne o wysokiej temperaturze uzyskanej z wymiennika spalinowego.

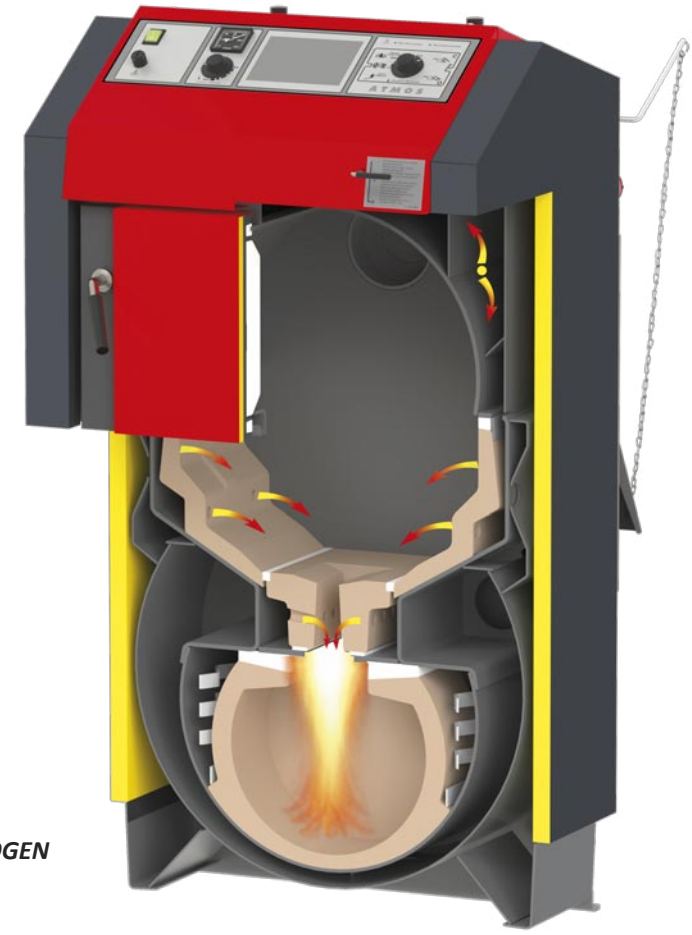

ATMOS Generator – DOKOGEN
DC 18 GD – DC 30 GD

- **Dolną przestrzeń spalania** tworzy **kulista komora ceramiczna**, gdzie w temperaturze 1100 – 1300 °C przebiega czyste i ekologiczne spalanie.
- Tylny kanał spalinowy wyposażony jest w **rurowy wymiennik ciepła**, regulację powietrza pierwotnego i wtórnego oraz **wentylator ssący** i regulator ciągu Honeywell.
- Palenisko kotła i komora spalania wykonane są z **wysokiej jakości blachy o grubości 6 mm**.
- Kotły spełniają limity dla ekologicznie przyjaznych wyrobów. Większość naszych kotłów zalicza się według normy PN EN 303-5 do 5 klasy, a tym samym spełniają najwyższe wymogi EU i **Ekodesign EU 2015/1189**.

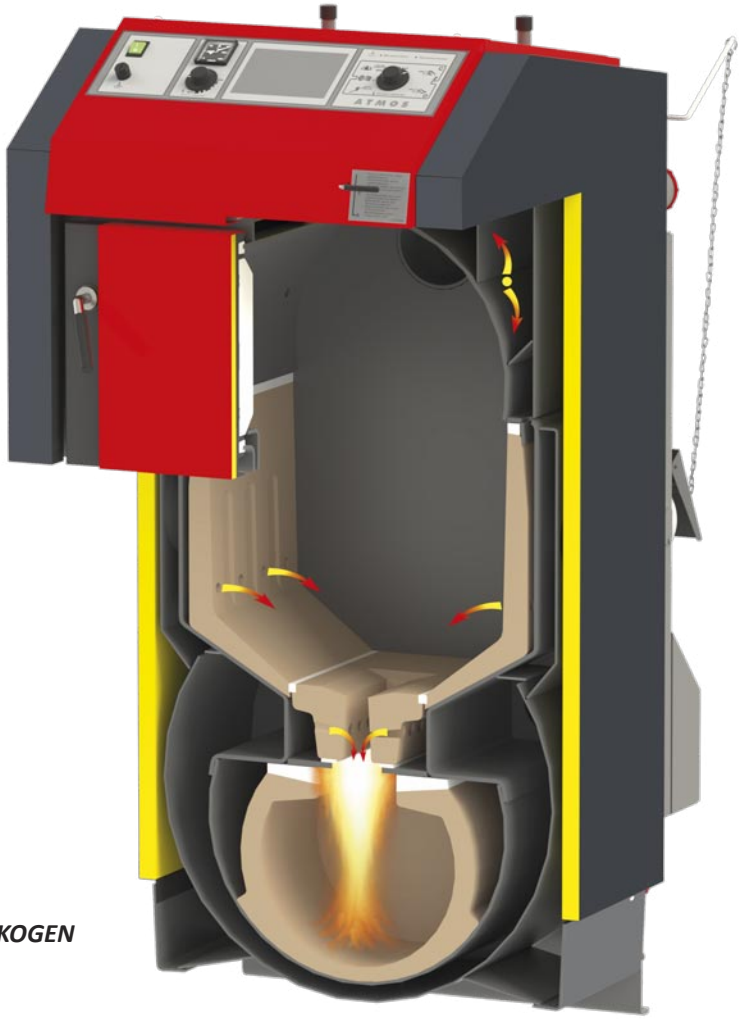

ATMOS Generator – DOKOGEN DC 40 GD

GENERATOR ■ DOKOGEN – GD

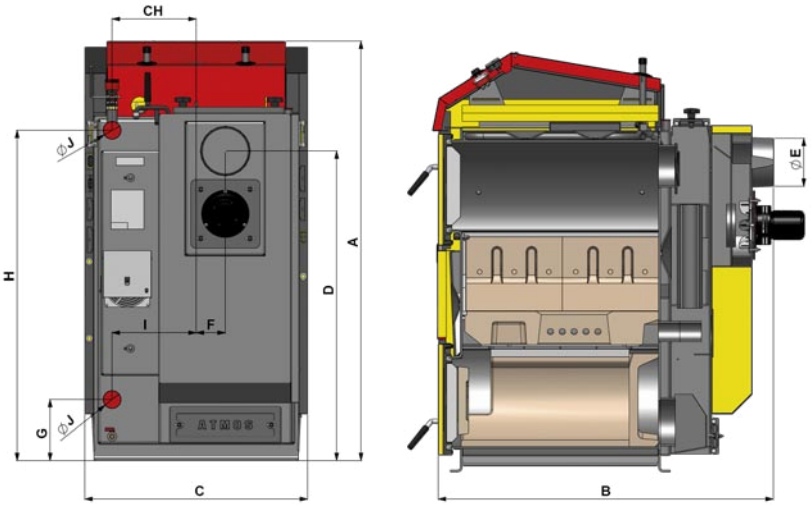

DC 18 GD – DC 50 GD

WYMIARY	DC 18 GD	DC 25 GD	DC 30 GD	DC 40 GD	DC 50 GD
A	1281	1281	1281	1435	1435
B	820	1020	1020	1120	1120
C	680	680	680	680	680
D	945	945	945	1095	1095
E	150 (152)	150 (152)	150 (152)	150 (152)	150 (152)
F	87	87	87	82	78
G	185	185	185	185	185
H	1008	1008	1008	1152	1152
CH	256	256	256	256	256
I	256	256	256	256	256
J	6/4”	6/4”	6/4”	2”	2”

TYP ATMOS GENERATOR – DOKOGEN		DC 18 GD	DC 25 GD	DC 30 GD	DC 40 GD	DC 50 GD
ZAKRES MOCY	kW	**19**	**25**	**29,8**	**40**	**49**
WYMAGANY CIĄG KOMINA	Pa	16	18	20	22	24
WAGA KOTŁA	kg	376	469	466	548	565
POJEMNOŚĆ ZASOBNIKA NA PALIWO	dm^3	80	120	120	160	160
MAKSYMALNA DŁUGOŚĆ POLAN DREWNA	mm	330	530	530	530	530
OBJĘTOŚĆ WODY W KOTLE	l	73	105	105	112	128
MINIMALNA TEMPERATURA WODY POWRACAJĄCEJ		65 °C				
ZALECANE PALIWO		**SUCHE DREWNO** O WILGOTNOŚCI 12 – 20 % (WARTOŚCI OPAŁOWEJ 15 – 18 MJ/kg) ∅ 80 – 150 mm				
KLASA KOTŁA WG NORMY PN EN 303-5		5	5	5	5	5
CERTYFIKAT ECODESIGN EU 2015/1189		●	●	●	●	●
SPRAWNOŚĆ ENERGETYCZNA		A+	A+	A+	A+	A+

KOTŁY Z AUTOMATYCZNYM ZAPŁONEM DREWNA

AUTOMATYCZNY ZAPŁON DREWNA – NOWOŚĆ

- służy do natychmiastowego automatycznego zapłonu paliwa
- pozwala zaplanować automatyczne rozpalenie w kotle według czasu (programy tygodniowe) lub według temperatury w buforze
- prosty i szybki zapłon zapewnia elektryczna spirala zapłonowa wykorzystująca niewielką ilość pelletu – zapłon jest bardzo szybki (ok. 5 minut)

Warianty wykonania:

- **standard** – ze sterowaniem podstawowym AC 32 wyposażonym w proste pokrętło do ustawiania czasu lub temperatury, kiedy następuje automatyczny zapłon dla kotłów DC 32 S, DC 40 SX
- **komfort** – z regulatorem pogodowym ACD 04 dla kotłów DC 18 GD, DC 25 GD, DC 30 GD, DC 40 GS

ATMOS Drevoplyn
DC 32 S, DC 40 SX

ATMOS Generator – DOKOGEN
DC 18 GD, DC 25 GD, DC 30 GD, DC 40 GS

KOTŁY ZGAZUJĄCE Z PALNIKIEM PELETOWYM

- **możliwość zakupu** fabrycznie wykonanego kotła z modyfikacją
- **możliwość zmodyfikowania** już zainstalowanego kotła – dzięki specjalnemu zestawowi (wersja prawa lub lewa)

Kompaktowa konstrukcja
*Kocioł **AC 25 S** z zestawem – AZPU 240 M – 240 l*

Kompaktowa konstrukcja
*Kocioł **DC 32 S** z zestawem AZPU 400 C – 400 l*

TYP ATMOS **KOMBI, DREVOPLYN**	AC 25 S	DC 32 S	DC 50 S
MOC KOTŁA NA PELET (kW)	**6 – 20**	**7 – 24**	**13,5 – 45**
ZALECANE PALIWO PRACY AUTOMATYCZNEJ	drzewny pelet	drzewny pelet	drzewny pelet
KLASA KOTŁA WG NORMY PN EN 303-5	5	5	5
CERTYFIKAT ECODESIGN EU 2015/1189	●	●	●
PALIWA PODSTAWOWE / MOC (kW)	brykiety węglowe, węgiel kamienny / 26	suche polana drewno / 35	suche polana drewno / 49
KLASA CZYSTOŚCI SPALANIA PALIWA PODSTAWOWEGO WG NORMY EN 303-5	5	5	5
SPRAWNOŚĆ ENERGETYCZNA	A+	A+	A+

TYP ATMOS **DREVOPLYN**	DC 18 PSX	DC 25 PSX	DC 30 PSX
MOC KOTŁA NA DREWNO (kW)	**20**	**27**	**30**
MOC KOTŁA NA PELET (kW)	**6 – 20**	**7 – 24**	**7 – 24**
WYMAGANE PALIWO (ZALECANE)	suche polana drewno	suche polana drewno	suche polana drewno
WYMAGANE PALIWO	drzewny pelet	drzewny pelet	drzewny pelet
KLASA KOTŁA WG NORMY PN EN 303-5	5	5	5
CERTYFIKAT ECODESIGN EU 2015/1189	●	●	●
SPRAWNOŚĆ ENERGETYCZNA	A+	A+	A+

ATMOS DREVOPLYN

KOTŁY DUŻYCH MOCY

DC xx S

Zakres mocy 70 – 150 kW

KOTŁY ZGAZUJĄCE NA DREWNO 70 – 150 kW

PRZEZNACZENIE KOTŁÓW

Ekologiczne kotły **ATMOS DC 70 S**, **DC 100, DC 105 S** i **DC 150 S** przeznaczone są do ogrzewania domów rodzinnych o dużych powierzchniach, hal produkcyjnych, hoteli. Połączone kaskadowo ogrzewać mogą również domy wielorodzinne i inne większe obiekty. **W kotłach o tej konstrukcji spalamy polana drewniane dowolnego gatunku.** Polana suchego drewna do spalania w tych kotłach mogą mieć średnicę 70 – 150 mm, a długość nawet 530 – 730 mm. Z powodzeniem możemy też zastosować polana o jeszcze większych średnicach, dzięki czemu wydłuży się czas spalania jednego załadunku. Musimy jednak pamiętać, że jednocześnie obniży się nieco moc nominalna kotła. Nie zalecamy spalania w tych jednostkach bardzo drobnego odpadu drzewnego i trocin. Może to prowadzić do przegrzania i uszkodzenia kotła. Odpad tego typu może być spalany jako domieszka w ilości nie przekraczającej 10 %. Spalanie kawałków drewna o dużych średnicach oszczędza nie tylko nakłady pracy fizycznej, ale i czas poświęcany na cięcie i rozłupywanie pni na szczapy.

ATMOS DC 105 S, DC 150 S

ATMOS DREVOPLYN

ZASADA SPALANIA

Kotły pracują na zasadzie zgazowania drewna w górnej komorze załadunkowej. Wytworzony gaz przechodząc przez rozżarzoną warstwę węgla drzewnego na dyszy ceramicznej zostaje zmieszany z powietrzem wtórnym i spala się płomieniem o wysokiej temperaturze w dolnej komorze spalania.

Ten rodzaj spalania pozwala na wypalenie wszystkich substancji palnych, umożliwia osiągnięcie wysokiej sprawności kotłów (90 %) i wielkiego komfortu ogrzewania.

NOWOŚCI

- **Kocioł DC 100 wyposażony jest w dwa wentylatory nadmuchowe.**

Pojemność komory załadowczej – 400 l.

- **Kotły DC 105 S i DC 150 S wyposażone są w dwa wentylatory ssące. W bocznych kanałach doprowadzających powietrze zainstalowano automatyczne zawory regulujące moc i temperaturę spalin.**

Pojemność komory załadowczej – 300 i 400 l.

EKONOMIA

Kotły na drewno ATMOS cechują się wysoką sprawnością, małym zużyciem paliwa oraz **kon-**

ATMOS DC 100

kurencyjną ceną. Kulista komora spalania wyprodukowana jest z wysokiej jakości blachy o grubości 6 mm. Fakt, że kotły umożliwiają spalanie opału będącego zarówno obecnie jak i z pewnością w przyszłości absolutnie najtańszym, stawia ich eksploatację wobec innych kotłów jako najbardziej ekonomiczną.

Wysoka sprawność = małe zużycie paliwa.

INSTALACJA

Kotły ATMOS instalujemy z zaworem termoregulacyjnym lub Laddomatem oraz z niezbędną regulacją dla utrzymania temperatury wody powrotnej na poziomie nie niższym niż 65 °C. **Zalecamy również instalację zasobnika akumulacyjnego o minimalnej objętości 1000 l**.

Dla osiągnięcia najlepszych parametrów pracy **wskazany jest montaż docelowo akumulatorów ciepła** o pojemności **5000 – 6000 l**, dzięki której optymalnie zostanie wykorzystana moc kotła, a spalanie odbywać się będzie zawsze z najwyższą sprawnością. Akumulacja ciepła obniży w istotny sposób zużycie paliwa i podwyższy komfort ogrzewania. Kotły zaliczane są według normy PN EN 303-5 do 4 i 5 klasy spalania w zależności od modelu.

MAKSYMALNĄ SPRAWNOŚĆ SPALANIA, DŁUGĄ ŻYWOTNOŚĆ KOTŁA I NAJWYŻSZE PARAMETRY EKOLOGICZNE SPALIN UZYSKUJE SIĘ ZAWSZE DZIĘKI WSPÓŁPRACY KOTŁA, DZIAŁAJĄCEGO Z PEŁNĄ MOCĄ, Z DOBRZE DOBRANYM ZESTAWEM ZBIORNIKÓW AKUMULACYJNYCH.

ATMOS DC 70 S

DREVOPLYN – S

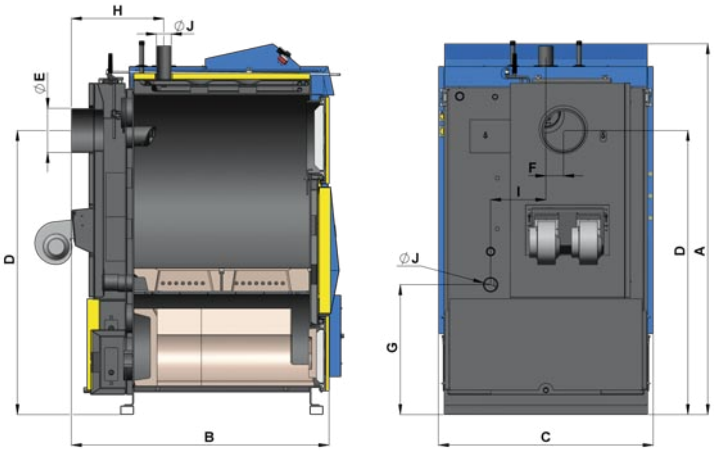

DC 100

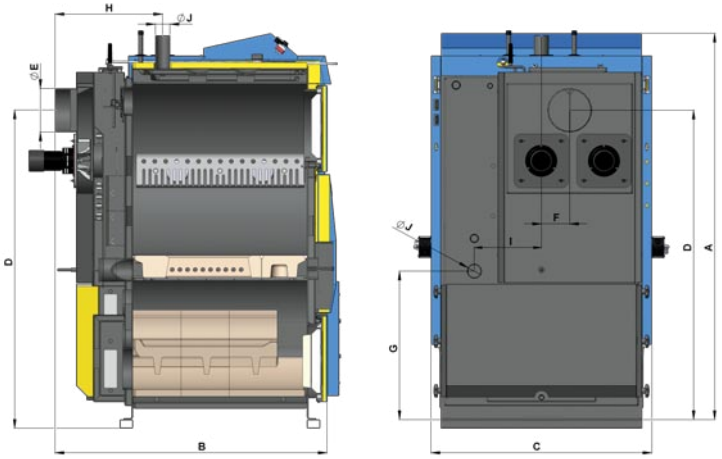

DC 105 S, DC 150 S

WYMIARY	DC 70 S	DC 100	DC 105 S	DC 150 S
A	1399	1690	1813	1813
B	1166	1170	1095	1295
C	678	970	1010	1010
D	1047	1290	1459	1459
E	180	200	200	200
F	90	80	129	129
G	325	590	721	721
H	1230	420	492	492
CH	–	–	–	–
I	240	330	307	307
J	2”	2”	2”	2”

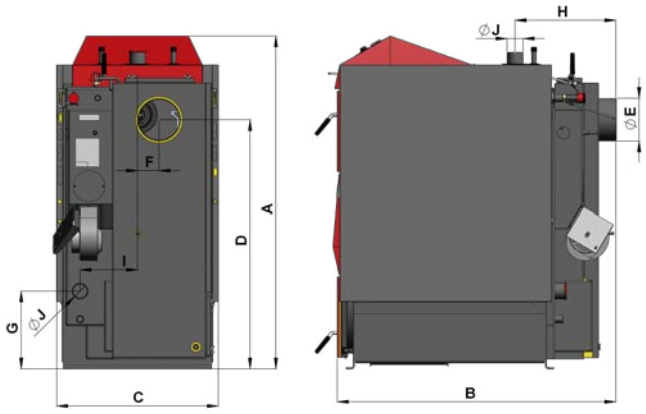

DC 70 S

TYP ATMOS DREVOPLYN		DC 70 S	DC 100	DC 105 S	DC 150 S
MOC KOTŁA	kW	**70**	**99**	**105**	**150**
POJEMNOŚĆ ZASOBNIKA NA PALIWO	l	180	400	300	400
MAKSYMALNA DŁUGOŚĆ POLAN DREWNA	mm	730	730	530	730
ZALECANE PALIWO		**POLANA DREWNA** O WILGOTNOŚCI 12 – 20 % (WARTOŚCI OPAŁOWEJ 15 – 18 MJ/kg) ∅ 80 – 150 mm			
MAKSYMALNE CIŚNIENIE PRACY UKŁADU WODNEGO	kPa	250	250	250	250
POBÓR MOCY	W	50	100	185	185
WAGA KOTŁA	kg	515	820	900	1030
WYMAGANY CIĄG KOMINA	Pa	30	35	25	25
MINIMALNA TEMPERATURA WODY POWRACAJĄCEJ		65 °C	65 °C	65 °C	65 °C
WENTYLATOR		NADMUCHOWY	NADMUCHOWY	WYCIĄGOWY	WYCIĄGOWY
KLASA KOTŁA WG NORMY PN EN 303-5		4	5	5	5
SPRAWNOŚĆ ENERGETYCZNA		A+	A+	A+	A+
CERTYFIKAT ECODESIGN EU 2015/1189		●	●	●	●

REGULACJA / INSTALACJA

PANEL Z REGULACJĄ STANDARDOWĄ

- wyłącznik główny
- termostat bezpieczeństwa
- termometr
- termostat kotłowy
- termostat spalinowy

PANEL Z REGULACJĄ ELEKTRONICZNĄ ATMOS ACD 03

Regulacja ACD 03 jest przeznaczona do montażu bezpośrednio w panelu kotła.

PANEL Z REGULACJĄ ELEKTRONICZNĄ ATMOS ACD 04

Pogodowy regulator elektroniczny steruje pracą:

- kotła (wentylatora)
- pompy w obiegu kotłowym
- trzy obiegi grzewcze (dwa domowe + zarządzanie powrotem)
- ładowanie zbiornika akumulacyjnego
- ogrzewania CWU
- ogrzewania solarnego...

Regulacja ACD 04 jest zabudowana w panelu kotła już w trakcie produkcji.

W przypadku modeli kotłów: DC 18 GD, DC 25 S, DC 25 GS, DC 25 GD, DC 30 GD i DC 32 S istnieje możliwość zamówienia kotła z fabrycznie zamontowanym elektronicznym regulatorem pogodowym ACD 04 wraz z kompletem podstawowych sond.

SCHEMAT PODŁĄCZENIA Z LADDOMATEM 22

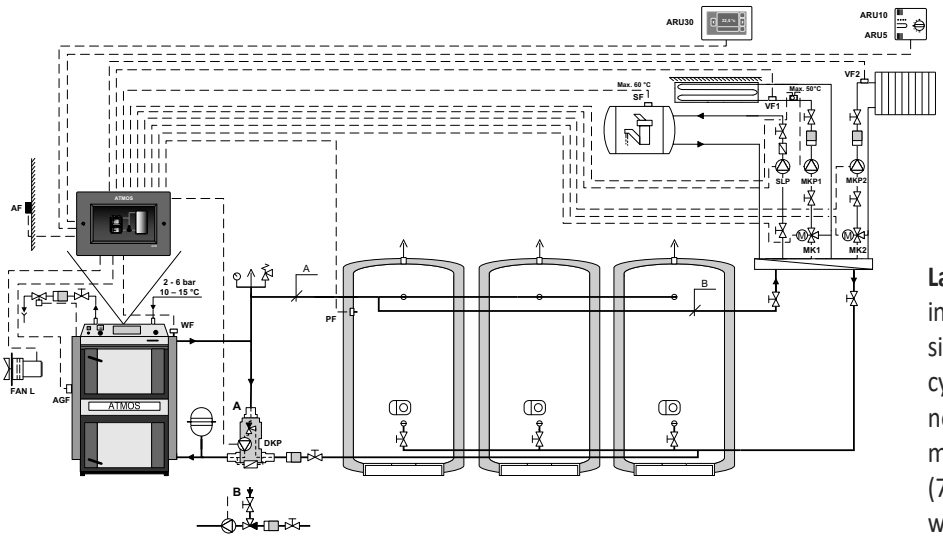

Laddomat 22

Laddomat 22 swą konstrukcją zastępuje klasyczną instalację zestawu pojedynczych elementów. Składa się on z żeliwnego korpusu, zaworu termoregulacyjnego, niskoenergetycznej pompy, zaworu zwrotnego, przyłączeniowych zaworów kulowych i termometru. Przy temperaturze wody w kotle 78 °C (72 °C) otwiera się zawór termostatyczny umożliwiając przepływ wody z zasobników.

REGULATORY POGODOWE ACD 03 ■ 04

Regulator ACD 03/04

Jednostka pokojowa ARU30 z ekranem dotykowym

Jednostka pokojowa ARU10

Sonda pokojowa ARU5

Regulator pogodowy **ATMOS ACD 03 ■ 04** jest elementem sterującym z kolorowym ekranem dotykowym, umożliwiający łatwą obsługę kotła i systemu grzewczego w sposób intuicyjny wg. najnowszych trendów.

Regulator ACD 03 jest przeznaczony do wtórnego montażu w istniejących już kotłowniach. Regulator ACD 04 jest zabudowany w kotłach już na linii produkcyjnej.

Regulator umożliwia kontrolę następujących czynności:

1. **pracy trzech obiegów grzewczych** (np. dwa klasyczne grzejniki + jeden ogrzewanie podłogowe) sterowanych według pożądanych temperatur w pomieszczeniach, temperatury zewnętrznej (krzywej grzewczej) w uzależnieniu od nastaw regulatorów pokojowych trzech różnych typów
   lub
   pracy obiegu kotłowego – dla utrzymania minimalnej temperatury 65 °C wody powracającej do kotła, poprzez trójdrożny zawór mieszający z pompą oraz dwóch dowolnych obiegów według pożądanych temperatur w pomieszczeniach, temperatury zewnętrznej i nastaw regulatorów pokojowych trzech różnych typów.
2. **ogrzewania zasobnika ciepłej wody użytkowej** do zadanej temperatury (np. 55 °C).
3. **ogrzewania solarnego** poprzez kolektory słoneczne.
4. **optymalizacji ładowania i rozładowywania akumulatorów ciepła** według potrzeb użytkownika.
5. **automatycznego przełączania pracy dwóch kotłów grzewczych** np. kotła na drewno i kotła na gaz / drzewo i pelet
6. **pracy kotła** na podstawie zapotrzebowania systemu grzewczego z regulacją pracy wentylatora wyciągowego włącznie.

Regulator pogodowy **ATMOS ACD 03** jest dostarczany również jako **zestaw** w komplecie z niezbędnymi sondami temperatury, listwą przyłączeniową dla łatwego montażu do panelu kotła.

Zestaw regulatora przeznaczony dla **kotłów z załadunkiem ręcznym** (z czujnikiem spalin) ATMOS ACD 03 AGF – kod S0106
Zestaw regulatora dla **kotłów na pelet** (bez czujnika spalin) ATMOS ACD 03 – kod S0103

Dla **optymalizacji i oszczędnego ogrzewania** waszych budynków zalecamy dokupić jako uzupełnienie **po jednej z naszych jednostek pokojowych (dla każdego obiegu)** ARU05, ARU10, ARU30 z wyświetlaczami dotykowymi, dzięki którym w najdoskonalszy sposób zarządzać będziecie systemem grzewczym. W przypadku wykorzystywania regulatora dla potrzeb obiegu solarnego należy wyposażyć go w dodatkową sondę kolektorów FF00–75P65 (-20 – 300 °C) oraz sondę zasobnika KTF20.

GOTOWY ZESTAW PRZYŁĄCZA DLA KOTŁÓW ATMOS Z ZAŁADUNKIEM RĘCZNYM DO 40 kW

INSTALACJA KOTŁA

Kotły ATMOS mają niewielkie rozmiary i wagę, co pozwala na łatwy montaż. Kocioł musi być wyposażony w zawór termoregulacyjny lub Laddomat 22 i niezbędną regulację – temperatura wody powrotnej musi wynosić co najmniej 65 °C. Temperatura pracy kotła musi być utrzymywana w zakresie 80 – 90 °C.

Zalecamy instalację ze zbiornikami buforowymi. Zaletą tego rozwiązania jest dłuższa żywotność kotła i oszczędność paliwa nawet do 25 %. Kotły nie mogą być instalowane w pomieszczeniach mieszkalnych, lecz w oddzielnych, bezpośrednio wentylowanych pomieszczeniach.

NOWOŚĆ

Dla szybkiego i prawidłowego montażu kotła dostarczane są **kompletne zestawy przyłączeniowe** – w zależności od typu kotła jako akcesoria.

Wybrane typy kotłów są dostarczane z kompletnym zestawem podłączeniowym.

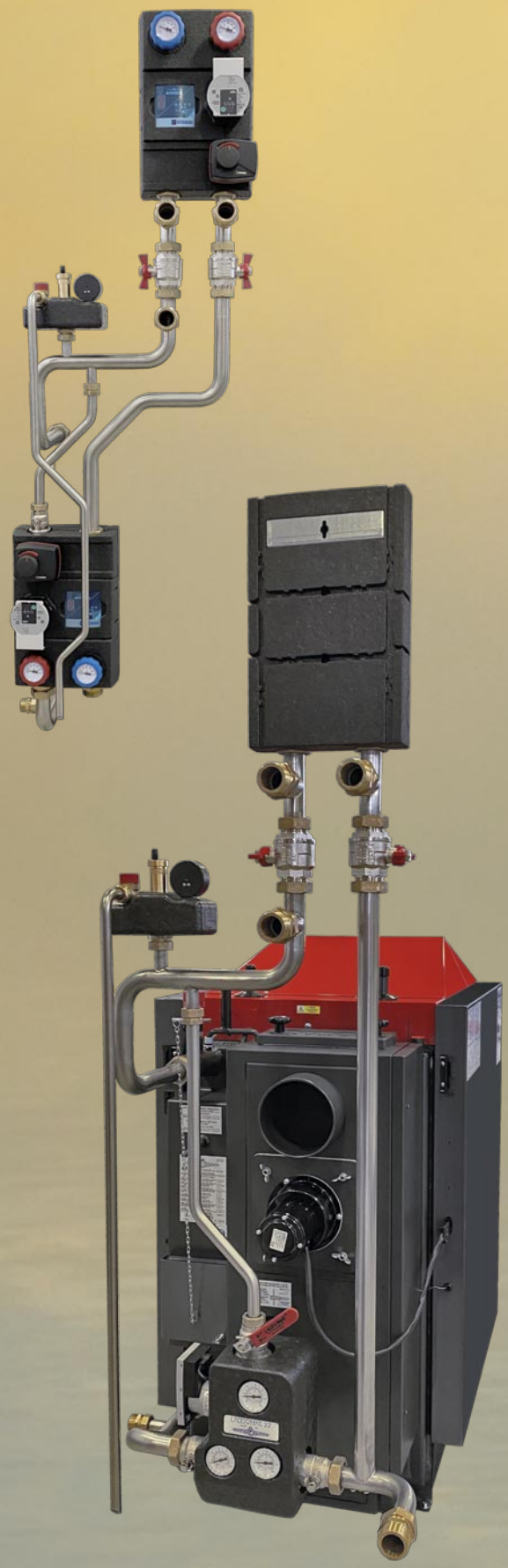

Kocioł z zestawem przyłączeniowym

To najlepsze na drewno...

ATMOS

PRODUCENT:

JAROSLAV CANKAŘ A SYN ATMOS
Velenského 487
CZ 294 21 Bělá pod Bezdězem
Republika Czeska
Tel: +420 / 326 / 701 404, 701 414
Internet: www.atmos.cz, www.atmos.eu
e-mail: atmos@atmos.cz, atmos@atmos.eu

DYSTRYBUTOR:

04/26 PL

Zastrzegamy możliwość zmian rozmiarów technicznych i wyglądu w czasie roku.