Automatický odvod popela pro kotle D15P, D20P, D30P, D45P

Automatické vybírání popela z tělesa kotle

Jako příslušenství ke každému kotli na pelety, který byl vyroben po 1.3. 2007 je možné kotel vybavit automatickým odváděním popela z tělesa kotle do přídavného popelníku, který postačí vynést jednou za 3 až 45 dní, podle kvality pelet a intenzity topení. Toto automatické zařízení pomocí šnekového dopravníku s převodovkou vybírá popel z komory pod hořákem v pravidelných intervalech každou hodinu po dobu jedné minuty, nebo podle jiného nastavení v odpopelňovacím modulu. Vypnutím a zapnutím vypínače /29(10)/ na kotli můžeme tento cyklus několikrát zopakovat. Při úplném naplnění přídavného popelníku dojde automaticky k odstavení odpopelňovacího zařízení (šneku) a zvukovému signálu. Nové zprovoznění provedeme po vyčištění externího popelníku pouhým vypnutím a zapnutím vypínače /29(10)/ na kotli (hlavní vypínač u varianty B nevypínáme).

Automatické odpopelňování nevyžaduje žádnou zvláštní obsluhu, pouze v pravidelných intervalech vynášíme přídavný popelník, který je uchycen dvěma zajišťovacími klipsnami s pojistkou ke kotli, které musí být při provozu kotle řádně zacvaknuty, tak aby nemohlo dojít k uvolnění odpopelňovacího zařízení a vytlačování popela do prostoru kotelny. Také tělo automatického vybírání popela a víko samotného přídavného popelníku musí být řádně dotaženo a zacvaknuto, aby nemohlo dojít k vytlačování popela do prostoru kotelny. Při instalaci tohoto zařízení se řídíme návodem k instalaci k němu dodaným. V případě topení dřevem jako náhradním palivem je nutné vrátit do kotle pevný rošt, tak aby dřevo nepadalo do prostoru šneku.

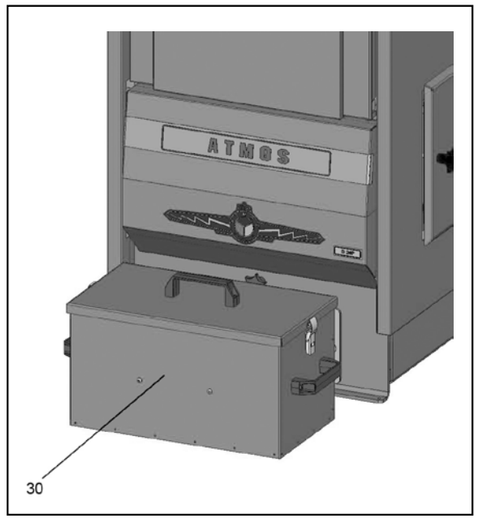

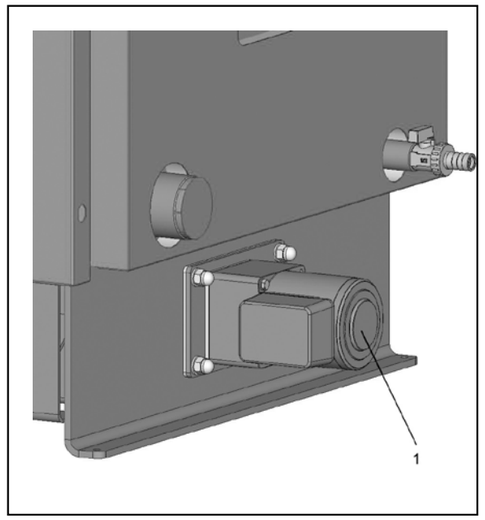

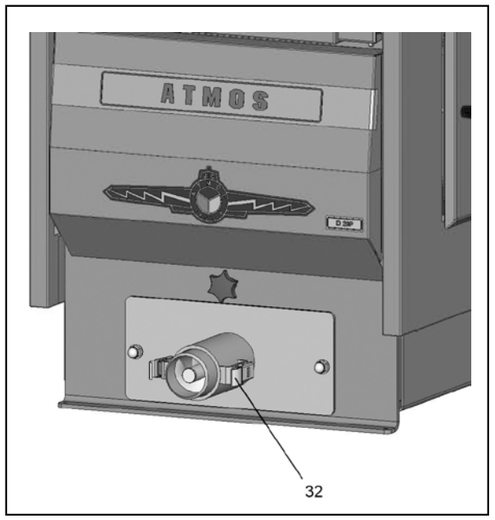

Postup demontáže starých dílů:

Před samotnou instalací odpopelňovacího zařízení musíme nejdříve z kotle demontovat některé díly.
1. vyšroubujeme dvě okrasné matice /34/, kterými je dotažen popelník /35/ k tělesu kotle. Vyjmeme popelník /35/, dále již nebude používán.
2. demontujeme pohyblivý rošt s táhlem, které je vyústěno v přední části nad popelníkem. Postupujeme tak, že nejdříve uvolníme a vyšroubujeme okrasnou rukojeť táhla /33/ se zajišťovací maticí. Poté vyjmeme keramiku, vloženou na boku /40/ a dně /38/spalovací komory. Zadní čelo /39/ nevyndáváme. Poté společně vyjmeme roštovací táhlo /36/, pohyblivý rošt /37/ a pevný rošt /41/. Pevný a pohyblivý rošt od sebe oddělíme. Pevný (nepohyblivý) rošt /41/ včetně kompletní keramiky /38, 40/ vrátíme zpět do kotle na své místo, ten v kotli zůstává. V některých případech je lepší u kotle D45P vyjmout i pevný rošt, aby drobné spečence mohli propadnout do popelníku ke šneku. Na jeho místo naistalujeme tři krátké kusy pevného roštu, které zajišťují, aby se boční keramika nemohla sesunout dolů.
3. v zadní části kotle demontujeme krycí víčko s těsněním, na jehož místo později přišroubujeme nové víčko s novým těsněním a převodovkou.

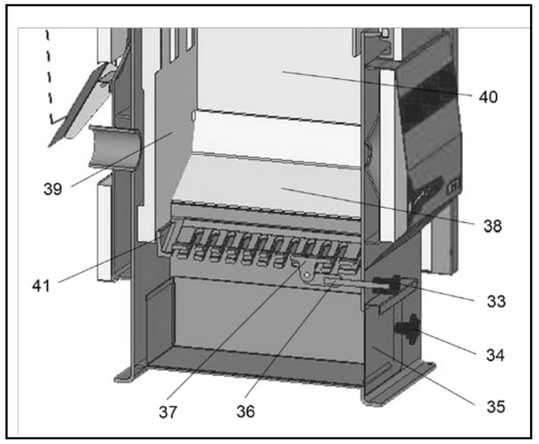

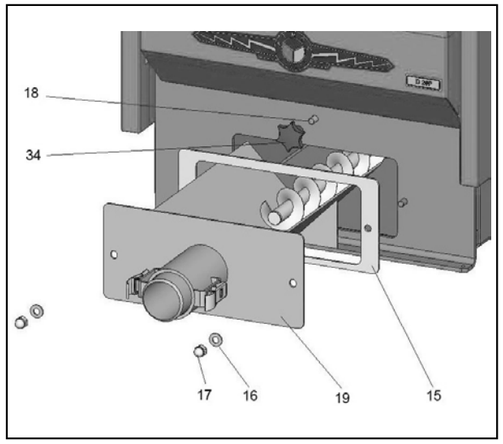

Postup montáže automatického odvodu popela:

1. nejdříve musíme utěsnit otvor, kterým procházelo táhlo roštování. To provedeme za pomocí jedné okrasné matice /34/ a šroubu M10x20 /18/, které spolu řádně dotáhneme, aby nemohlo dojít k přisávání falešného vzduchu do kotle.
2. do prostoru po popelníku vložíme těsnění /15/ a těleso odpopelňovacího zařízení /19/, které uchytíme pomocí podložky M10 /16/ a matice M10 /17/ (ještě nedotáhneme).
3. mimo kotel sešroubujeme společně převodovku /1/ spolu s těsněním /3/ a deskou /2/. K tomu použijeme šroub M5x80 /10/ a podložku M5 /9/.
4. na hřídel převodovky nasadíme šnekovnici a zajistíme ji pomocí dvou šroubů M4x10 /12/ a řádně dotáhneme. Šnekovnice je dodávána ve složeném stavu a skládá se z několika dílů /4, 5, 11, 12, 13, 14/
5. vezmeme těsnění /6/ a zkompletovanou šnekovnici s převodovkou a vložíme je do kotle. Poté vše zajistíme a dotáhneme pomocí čtyřech podložek M8 /7/ a matic M8 /8/.
6. vezmeme přídavný popelník, který nasuneme na trubku tělesa odpopelňovacího zařízení a jeho polohu zajistíme pomocí klipsen s pojistkou /32/ ke kotli, **tak aby nemohlo dojít k uvolnění odpopelňovacího zařízení a vytlačování popela do prostoru kotelny.**
7. přívodní kabel k převodovce /1/ vsuneme do průchodky v boční kapotě kotle a přivedeme jej na svorkovnici kotle. Elektrické zapojení převodovky proveďte dle elektrického schématu, které je součástí návodu k obsluze kotle D15P, D20P, D30P a D45P. Závěrem všechny spojovací prvky (matice) řádně dotáhneme.

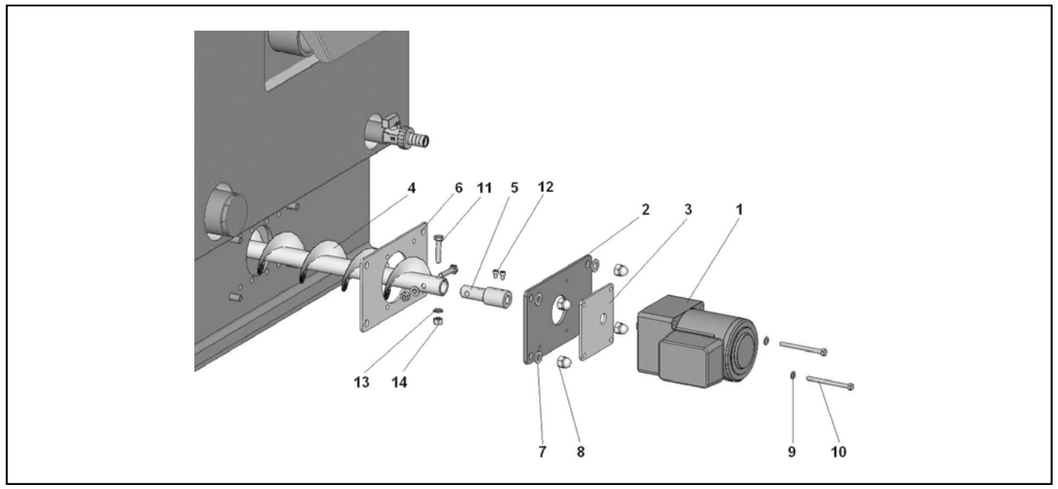

Legenda:

1. převodovka 25W / 230V/50Hz (1ks)
2. deska převodovky (1ks)
3. těsnění převodovky (1ks)
4. samotný šnek (1ks, součástí kompletu šneku)
5. mezikus šneku (1ks)
6. těsnění pod desku převodovky (1ks)
7. podložka M8 (4ks)
8. matice M8 (4ks)
9. podložka M5 (2ks)
10. šroub M5x60 (2ks)
11. šroub M6x30 (2ks, součástí kompletu šneku)
12. šoub M4x10 (2ks, součástí kompletu šneku)
13. podložka M6 (2ks, součástí kompletu šneku)
14. matice M6 (2ks, součástí kompletu šneku)
15. těsnění tělesa odpopelňovacího zařízení (2ks)
16. podložka M10 (2ks)
17. matice M10 (2ks)
18. šroub M10x20 (1ks)
19. těleso odpopelňovacího zařízení (1ks)
30. přídavný popelník (1ks)
32. klipsny s pojistkou (2ks, součástí tělesa odpopel. zař.)
33. rukojeť táhla (1ks)
34. okrasná matice M10 (2ks)
35. popelník standardní (1ks)
36. roštovací táhlo (1ks)
37. pohyblivý rošt (1ks)
38. dno topeniště (2ks)
39. zadní čelo topeniště (1ks)
40. deska topeniště (1ks)
41. pevný rošt (1ks, u typu D30P, D45P složený)

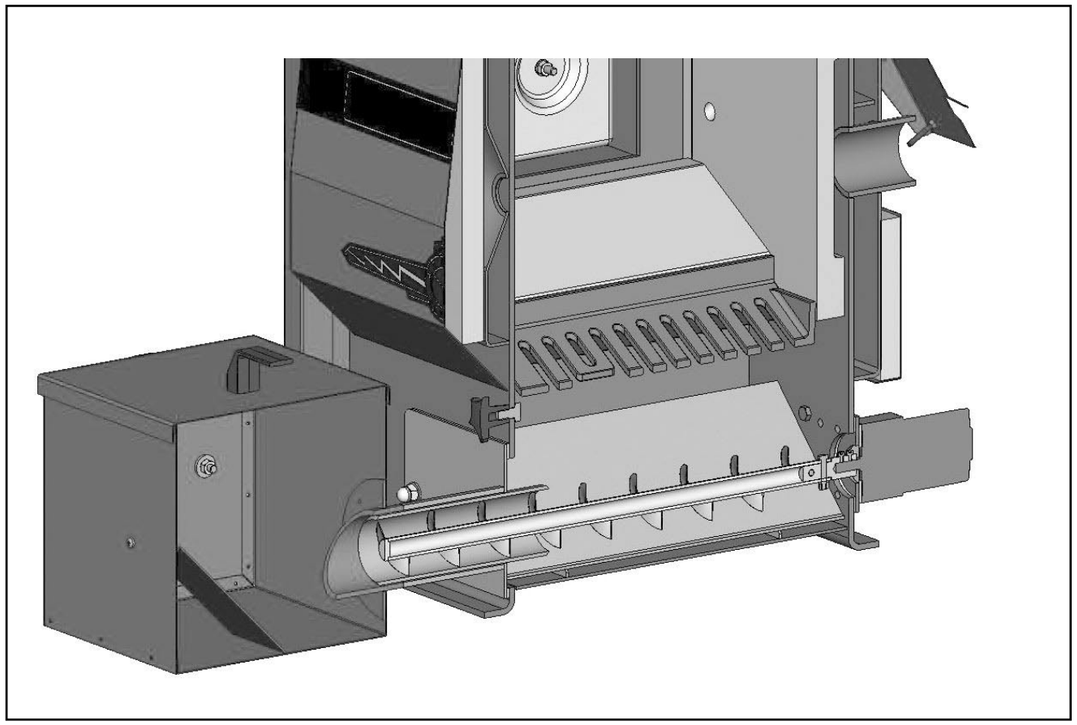

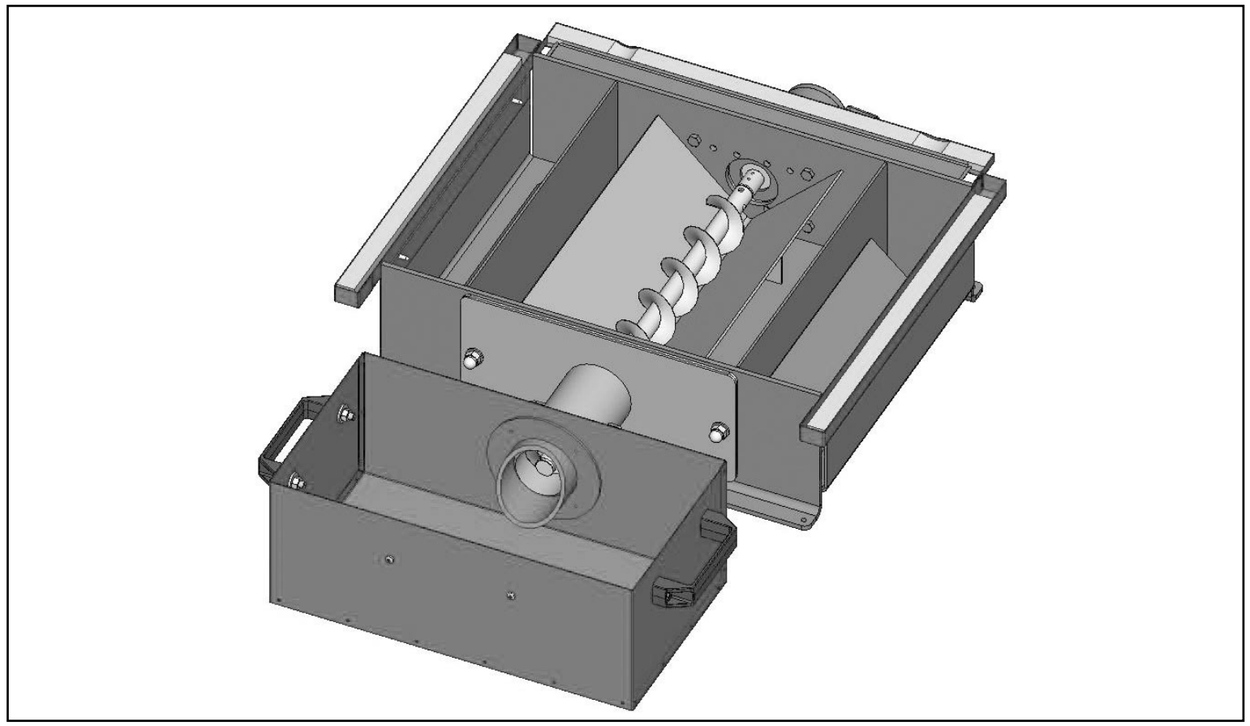

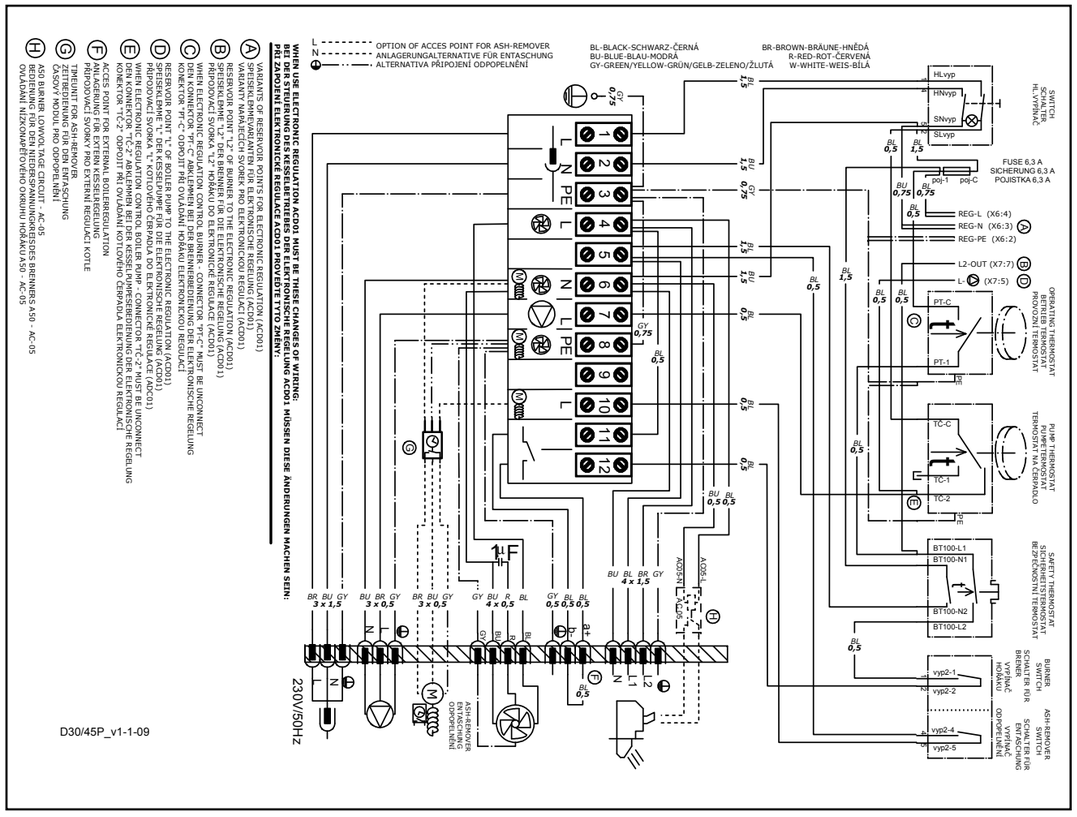

Elektrické schéma kotle D15P, D20P, D30P, D45P ve kterém je zakresleno připojení řídícího modulu pro odpopelnění (pozice G) na svorkovnici kotle.

Samostatná rozpěrka, v dodávce odpopelnění pro kotel D45P - 3ks.

Usazení samotných rozpěrek v kotli D45P.